角接触球轴承

单列角接触球轴承-7304A7304ADB7304ADF7304ADT

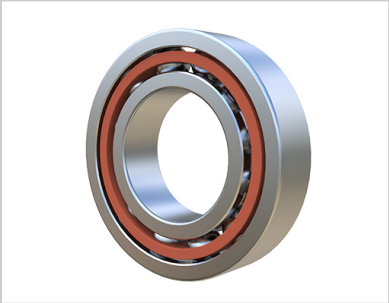

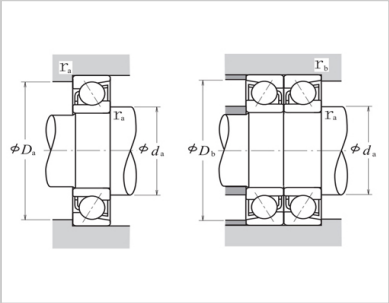

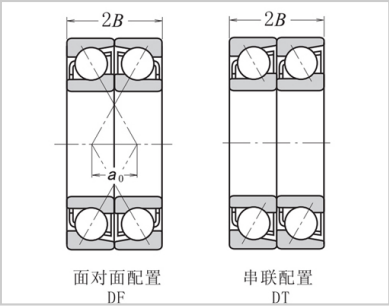

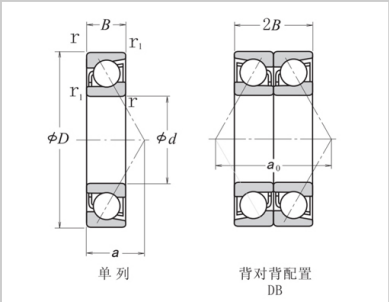

轴承型号：	
单列：	7304A
成对双联：	7304ADB
成对双联：	7304ADF
成对双联：	7304ADT
外形尺寸 (mm)：	
d：	20
D：	52
B：	15
r(min)：	1.1
r1(min)：	0.6
极限转速(rpm)：	
脂润滑：	13000
油润滑：	17000
额定载荷（单列）：	
Cr(N)：	18700
Cor(N)：	10400
Cr(kgf)：	1910
Cor(kgf)：	1060
位置（a）：	17.9
安装尺寸(mm)：	
da(min)：	27
Da(max)：	45
ra(max)：	1
(参考)：	0.146
成对双联型极限转速(rpm)：	
脂润滑：	10000
油润滑：	13000

成对双联型作用点距离：	
背对背配置（a0）：	35.8
面对面配置(mm)：	5.8
额定载荷（成对双联型）：	
Cr(N)：	30500
Cor(N)：	20800
Cr(kgf)：	3100
Cor(kgf)：	2130
成对双联型安装尺寸(mm)：	
db(1)(min)：	25
Db(1)(max)：	47
rb(1)(max)：	0.6

: