剖分轴承

d 13-18 in-03E B 140003E B 1400+03E C 140003E B 1400+P86

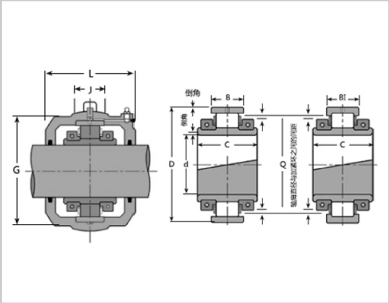

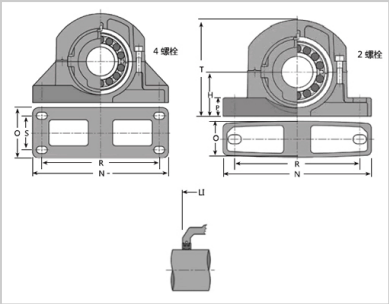

滚柱轴承：

轴径 mm：	14
编号 1：	03E B 1400
相应的公制轴承（4）：	03E B 340M
轴承额定值 kN ：	2750
轴承额定值 kN ：	4392
轴承额定值 kN ：	214
轴承额定值 kN ：	460
主要尺寸mm：	615.95
主要尺寸mm：	279.0
主要尺寸mm：	158.0
主要尺寸mm：	158.0
主要尺寸mm：	556
轴向位移值（2）mm：	22
轴向位移值（2）mm：	44
重量kg：	318

轴承箱：

编号1轴承箱：	03E C 1400
编号1 封轴承箱：	03E C 86
主要尺寸J：	704.90
主要尺寸G：	196
主要尺寸L：	432
主要尺寸L1：	432
重量 kg：	385

立式轴承座：

编号：	P86

Hmm：	470
R 最小值：	634
R最大值 ：	686
Romm：	134
Smm：	190
螺栓序号：	8
螺栓公制：	M42
螺栓英制 尺寸：	1 3/4\"
N ：	1220
O ：	318
P ：	82
T ：	1000
重量kg：	464
轴径mm：	15

: