剖分轴承

d 13-18 in-01 B 130001 B 1300+01 C 130001 B 1300+P18

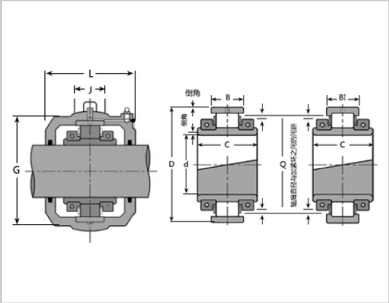

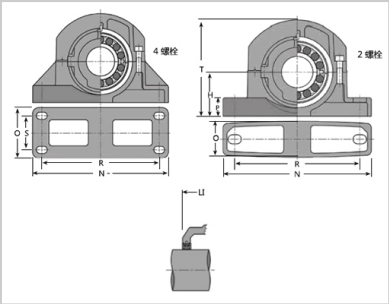

滚柱轴承：

轴径 mm：	13
编号 1：	01 B 1300
相应的公制轴承（4）：	01 B 320M
轴承额定值 kN ：	894
轴承额定值 kN ：	1638
轴承额定值 kN ：	89
轴承额定值 kN ：	590
主要尺寸mm：	463.55
主要尺寸mm：	136.0
主要尺寸mm：	74.6
主要尺寸mm：	74.6
主要尺寸mm：	432
轴向位移值（2）mm：	10
轴向位移值（2）mm：	23
重量kg：	72

轴承箱：

编号1轴承箱：	01 C 1300
编号1 封轴承箱：	01 C 18
主要尺寸J：	520.70
主要尺寸G：	95
主要尺寸L：	260
主要尺寸L1：	272
重量 kg：	106

立式轴承座：

编号：	P18
Hmm：	368

R 最小值：	602
R最大值 ：	642
Romm：	-
Smm：	178
螺栓序号：	4
螺栓公制：	M36
螺栓英制 尺寸：	1 1/2\"
N ：	812
O ：	254
P ：	54
T ：	735
重量kg：	196
轴径mm：	13

: